Frohes Fest
und ein erfolgreiches,
gesundes neues Jahr!

EMB
BAUMASCHINEN

Meine Wunschliste

Lieber Chef,
damit ich auch im kommenden Jahr wieder kraftvoll zupacken kann, wünsche ich mir:

1. Einen neuen Luftfilter
2. Verlässliche Öl- & Kraftstofffilter

P.S. Bei EMB Baumaschinen läuft vom 01.12.26 bis 28.02.2027 wieder die große Filteraktion! Da gibt's alles, was ich brauche – zu Top-Preisen!

Dein treuer
Bagger

FILTERAKTION!



AKTIONSZEITRAUM: 01.12.2026 - 28.02.2027

Den Dieselpreis senken?

Können wir nicht.
Ihren Verbrauch aber schon!

Lassen Sie Ihr Geld nicht länger wie Sand durch die Finger rieseln! Mit der innovativen und kraftstoffsparenden Technologie von **KOBELCO** reduzieren Sie Ihren Dieselverbrauch und senken die Betriebskosten. Denn jeder Liter zählt!

Mehr Infos auf Instagram

Beispiel-Rechnung 1 Bagger:*

1.500 Betriebsstunden/Jahr
x 5 Liter Diesel Einsparung
X 2€/Liter

= 15.000€ Ersparnis/Jahr!

*Beispielhafte Berechnung auf Basis von Durchschnittswerten. Ihre persönliche Ersparnis kann im Einzelfall abweichen.

EMB Baumaschinen
Wir sparen Ihren Kraftstoff!

Präzision auf engstem Raum

SK75SR

SIDE DRAIN

Kurzheck trifft auf seitlich versetzbaren Offset-Ausleger: Graben Sie millimetergenau direkt entlang von Mauern, Leitplanken und Hauswänden – ohne ständiges Umsetzen. Flüsterleise dank iNDr-Kühlsystem und stark mit 73 PS sowie bis zu 4,60 m Grabtiefe.

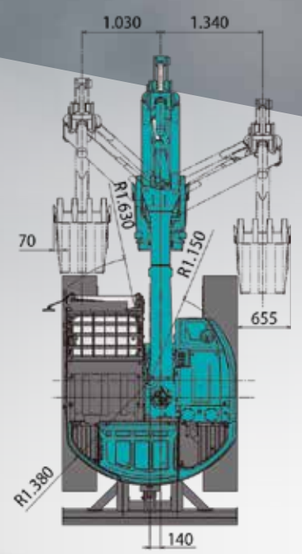

Built for Perfectionists™

SITENAV

DER EINFACHE EINSTIEG IN DIE 3D-BAGGERSTEUERUNG

- kabelloses, modulares Sensorsystem
- zentimetergenaue Führung von Löffel und Maschine
- einfache Bedienung über Touch-Display und LED-Anzeige
- flexibel einsetzbar auf verschiedenen Baggern und Löffeln
- mehr Effizienz auf jeder Baustelle



3D
2D PLUS

MASCHINEN STEUERUNG!

SITENAV



2D Machine Guidance

iDig

Exclusiv zum SONDERPREIS!

AUSSTATTUNG

- Kontrollbox mit Sonnenblende
- 2D Software
- Kabinendisplay
- 2 Saugnapfhalter
- 2 Sensoren ohne Laserempfänger
- 1 Kombo Sensor mit Laserempfänger
- 2D Sensor
- 4 Sensor-Grundplatten mit Klebe- und Reinigungspad
- Laserpointer mit Kalibrierzubehör
- Lösungshebel
- Kabelsatz Touch 2D
- Bedienungsanleitung
- Übergabeprotokoll
- Transportkoffer

iDig Touch 2D Mono-Ausleger

Inklusive:
- Montage
- Kalibrierung & Einweisung

8.900,- € **

iDig Touch 2D Verstell-Ausleger

Inklusive:
- Sensor für Bagger mit Verstellausleger
- Schwenklöffelkit inkl. Sensoren & Halter
- Montage
- Kalibrierung & Einweisung

9.800,- € **

** Es handelt sich um gebrauchte Vorführanlagen. Der Verkauf erfolgt unter Ausschluss jeglicher Garantie. Alle Preise verstehen sich zzgl. der gesetzlichen Mehrwertsteuer. Zwischenverkauf vorbehalten.

Jetzt Beratungstermin vereinbaren!

SERVICE-Telefon: 08504 9120-0

FILTERSÄTZE ***

PAUS

Radlader	1000BH	EUR
RL6.7	01887	110,-
RL655/RL755	01921	210,-
SL755/SL855	01534	265,-
RL652B/RL852B	00308	345,-
TL 9078	02624	355,-
SL 9075	02620	315,-
TSL 9088	02619	355,-
Mulde	**1000BH**	**EUR**
AKR 9060	02627	330,-
AKR 9095HP	02621	320,-

BOBCAT

Minibagger	1000BH	EUR
316	6902864	130,-
319	6901188	115,-
322	6900979	100,-
328	6900614	130,-
334	6900605	135,-
428	6900612	150,-
E10	6901188	115,-
E26	6987753	195,-
E32/E35	6987645	160,-
E50	6987752	205,-
E60	6987574	345,-
E80	6987575	395,-
Kompakt-lader	**1000BH**	**EUR**
S70	6901513A	190,-
S130	6900616	180,-
S185	6900616	180,-
S100	6987536	180,-
T190	6900616	180,-
AL350	6902907	710,-
A300	6987630	290,-
A300HL-Hyd	6987631	290,-
Teleskop-lader	**1000BH**	**EUR**
T35120	6902912	455,-
T3571	6902912	455,-
T40140	6901923A	285,-
TL360	6987747	415,-
TR35160	6987757	635,-

HYDREMA

Mobilbagger	1000BH	EUR
MX-G bis Ser-nr15153	0199041HY	1100,-
MX-G ab Ser-nr15154	0199050HY	1020,-

O&K

Radlader	1000BH	EUR
L5.5/L6.5/L8.5	1494137	170,-
L10.5 ab 252856	1494141	300,-
Mobilbagger	**1000BH**	**EUR**
MH Plus/City	1471168	365,-
MH/RH 5	1478249	470,-
Kettenbagger	**1000BH**	**EUR**
RH6.5 ab 521501	1446113	470,-
RH9.5 ab 528000	1487687	600,-
Grader	**1000BH**	**EUR**
F106A ab 10550	8487307	445,-
F156A/F206A	8487322	400,-

CASE

Bagger	1000BH	EUR
888PB	01092	270,-
1188C	01043	295,-
CX160B	01969	375,-
CX180A	01696	275,-
CX210A	01164	385,-
CX235C	01981	400,-
CX250C	01982	420,-
CX300C	02540	540,-
Grader	**1000BH**	**EUR**
836C / Tier 4	02607	495,-
856C / Tier 4	02553	695,-

NEW HOLLAND

Kettenbagger	1000 BH	EUR
E135BSR ab 01/08	01377	335,-
E150 Blade Runner	01378	235,-
E195A ab 01/05	01250	375,-
E195B ab 04/07	01390	350,-
E215B LC ab 01/07	01317	350,-
E235BSR ab 05/07 YU05-	01335	370,-
E235BSR ab YU06-03001	01610	370,-
E265B ab 09/07	01351	335,-
E305B ab 11/07	01389	310,-
E175C ab 01/12	01804	410,-
E195C ab 02/12	01805	340,-
E215C ab 10/11	01664	350,-
E245C Tier IV ab 10/11	01806	360,-
Midibagger	**1000BH**	**EUR**
E70SR/E80MSR ab LF04-02001	01279	240,-
E70BSR/E80BSR ab 01/08	01435	325,-
Radlader	**1000BH**	**EUR**
W130 ab 01/05	01157	300,-
W170 ab 01/05	01159	330,-
W170B ab 10/06	01450	355,-
W170C Tier IV	01809	450,-
W190 ab 01/05	01160	425,-
W190B ab 10/06	01327	375,-
W190C ab 11/11	01776	455,-

Mobilbagger	1000BH	EUR
MH2.6 ab 01/05	01277	355,-
MH City Tier III ab 06/07	01400	475,-
WE150C ab 11/08	01598	475,-
WE170C ab 11/08	01578	495,-
Minibagger	**1000BH**	**EUR**
E09SR ab 01/05	01280	100,-
E16SR/E18SR ab 03/08	01408	140,-
E30.2SR ab PW11-30870	01178	145,-
E35.2SR ab N5GN01498	01220	145,-
E40.2SR ab 01/05	01284	200,-
E50.2SR ab PJ04-	01221	220,-
Grader	**1000BH**	**EUR**
F106.6 ab 01/05	01256	425,-
F106.6A ab 01/05	01257	465,-
F106.7A Tier III ab 12/10	01617	585,-
F156.6 ab 01/05	01258	425,-
F156.6A ab 01/05	01259	460,-
F156.7A Tier III ab 08/10	01802	545,-
Radlader	**1000BH**	**EUR**
W50TC ab 01/05	01274	255,-
W60TC ab 01/05	01151	255,-
W70TC ab 01/05	01275	260,-
W80TC ab 01/05	01276	260,-

KOBELCO

Kurzheck	1000BH	EUR
SK140SR-3 ab YH07-09001	01798	470,-
SK140SR-3 ab YH07-10370	01983	490,-
SK140SR-5 ab YH08-11001	02041	465,-
SK140SR-7 ab YY09-045001	02555	525,-
SK140SR-7 ab LK0906001	02584	525,-
SK230SR-3 ab LA07-03001	01808	500,-
SK230SR-5 ab LA08-04001	02085	515,-
SK230SR-7 ab YB09-015001	02609	590,-
SK260SR-3 ab YU07-04028	01801	500,-
SK270SR-5 ab YU08-05001	02081	515,-
SK270SR-7 ab YF09015001	02598	590,-
SK380SR ab LR01000101	02583	595,-
SK380SRLC-7 ab LR02000501	02618	570,-
Konventionell	**1000BH**	**EUR**
SK130LC-11 ab LP10-030001	02556	510,-
SK180LC-10 ab YM09-01001	02113	540,-
SK180LC-11 ab YM11006000	02588	540,-
SK180LC-11E ab YM11010001	02596	555,-
SK210LC-9 ab YQ13-	01850	510,-
SK210LC-10 ab YQ15-	01963	545,-
SK210LC-11 ab YN17-	02570	545,-
SK210LC-11E ab YN1702-	02593	655,-
SK260LC-9 ab LL14-	01851	525,-
SK260LC-10 ab LL16-10047	02042	545,-
SK260LC-11 ab LQ18020001	02582	545,-
SK260LC-11E ab LQ18020251	02595	565,-
SK300LC-10 ab LB08-00101	02075	585,-
SK300LC-11 ab LB10020001-	02576	585,-
SK300LC-11E ab LB10010	02605	570,-
SK350LC-9 ab YC12-	01905	585,-
SK350LC-10 ab YC14-	02010	585,-
SK350LC-11 ab LC16-	02035	585,-
SK350LC-11E ab LC160330001	02610	585,-
SK500LC-9 ab YS12-03615	01907	875,-
SK500LC-10 ab YS14-05001	02061	1440,-
SK520LC-11E ab LS16007001	02608	1385,-
SK530LC-11 ab LS15-06001	02577	1180,-
SK850LC-10 ab LY04005001	02554	1460,-
SK850LC-10 ab LY04005008	02591	1760,-
BladeRunner	**1000BH**	**EUR**
ED160BR-5 ab LH03-02001	02571	460,-
ED160BR-7 ab LH04-06001	02572	470,-

Mini	1000BH	EUR
SK10SR-2 ab PA03-5001	01925	95,-
SK10SR-3 ab PA04-10000	02532	95,-
SK17SR-3 ab PU09-10391	01910	195,-
SK17SR-3 ab PU11-13001	02559	195,-
SK17SR-3E ab PU11-Yanmar	02567	195,-
SK17SR-5 ab PU10-	02105	150,-
SK18SR ab PFB1-5050001	02090	125,-
SK19SR ab PFB2-300001	02606	200,-
SK22-1E ab PFC1-505001	02569	195,-
SK25SR-6 ab PV14-40001	02551	85,-
SK 26SR-7 ab PV15005001	02625	220,-
SK27SR-5 ab PV13-34084	01874	170,-
SK28SR-7 ab PD05020001	02615	220,-
SK30SR-5 ab PW14-46519	01873	170,-
SK34SR + 39SR-7	02594	230,-
SK35SR-5 ab PX15-	01956	170,-
SK28/30/35SR-6	02036	215,-
SK45SRX-6 ab PH08-10001	02187	310,-
SK50SRX-7 ab PH10-30001	02580	375,-
SK55SRX-6 bis PS03-05311	01875	330,-
SK55SRX-6 ab PS03-05312	01908	310,-
SK55SRX-6 ab PS03-06936	02585	410,-
SK55SRX-6E ab PS04-13088	02575	350,-
SK58SRX-7 ab PS05060001	02566	370,-
SK58SRX-7E ab PS05070001	02614	380,-
Midi	**1000BH**	**EUR**
SK75SR-3 ab YT08-30001	01799	385,-
SK75SR-7 ab YT09045001	02562	410,-
SK85MSR-3 ab LF08-05501	01800	410,-
SK85MSR-7 ab LF09-08001	02549	430,-
Kettenbagger (Vorgänger)	**1000BH**	**EUR**
SK16/17MSR	00310	90,-
SK25SR-2	00312	100,-
SK35SR-2 ab PX12-	01223	155,-
SK45SR-2	00316	155,-
SK80MSR ab LF03-01280	01120	280,-
SK210DA-E ab YQ09-	01131	435,-
SK235SR ab YU04-01513	01404	425,-
SK250DA-E ab LL09-	01038	585,-
SK330DA ab YC09-03088	01190	480,-

*** Angeboten werden Filtersätze u. Ersatzteile in Erstausrüster-Qualität, passend für die in den Referenztabellen aufgelisteten Maschinen.
Angebot ist gültig bis 28.02.2027. Zwischenverkauf vorbehalten. Nur solange Vorrat reicht.
Alle Preise sind Nettopreise zzgl. ges. MwSt ab Lager Neukirchen vorm Wald. Lieferzeit nach Vereinbarung.
Abbildungen können von der Lieferung abweichen. Alle aufgeführten Teile, Geräte, Maschinen, Abbildungen, Firmen, Marken, Symbole und Beschreibungen sind nur zu Referenzzwecken (Kompatibilität) angegeben. Alle Rechte vorbehalten. Änderungen, Irrtümer und Fehler bleiben ausdrücklich vorbehalten.



FILTERAKTION! HOTLINE: 08504 9120 - 0 info@emb.eu • www.emb.eu

ÜBER 40 JAHRE ERFAHRUNG

ERSATZTEILE!

Ersatzteile in Original- und Erstausrüsterqualität



32.000 Artikel
1.350m² Lagerfläche

Wir sind Vertragspartner von:

KOBELCO · HYDREMA · OILQUICK · rädlinger · NPK · EPAUS

Ersatzteile auch für diese Marken erhältlich:

New Holland / Fiat-CNH / Case / Fiat-Hitachi / O&K / Bobcat / Doosan

Sonderpreise und Austauschteile:

Hydrostaten



Zylinder



Pumpen



Wir reparieren auch Kawasaki Hydraulikpumpen

Lichtmaschinen, Fahrantriebe, Ketten





Gültig bis 28.02.2027
und solange der Vorrat reicht.

WINTERMÜTZE!

Ab einer Bestellung von 150,- EUR netto gibt es eine Mütze (EMB KOBELCO) gratis dazu!

Ersatzteile über Nacht – damit Ihre Maschinen nicht stillstehen!

PRODUKTPALETTE!

Einblick in unsere große Maschinenauswahl

KOBELCO

MINI MIDI

LANG HECK

KURZ HECK



MOBIL BAGGER

LADER DUMPER

HYDREMA · EPAUS

ANBAUGERÄTE



Für jede Aufgabe die passende Maschine.

NÄCHSTE GENERATION
SEITENGRIFF-RAMME

EMB • RAM



Mehr unter:
emb-ram.com

STARKES TEAM UND PREMIUM SERVICE

EMB BAUMASCHINEN



EMB BAUMASCHINEN | Familie Ellinger
Der erfahrene Partner an Ihrer Seite

Mit 40 Jahren Erfahrung und starken Servicepartnern stehen wir Ihnen zuverlässig zur Seite – genau dort, wo Sie uns benötigen, um Ihren Wettbewerbsvorteil nachhaltig zu sichern.

VERKAUF | VERMIETUNG | SERVICE

08504 91200

Hinweis: Alle Angaben und Abbildungen sind unverbindlich und können jederzeit geändert werden. Fehler und Irrtümer vorbehalten.

DEZEMBER 2026

EMB Baumaschinen GmbH • Gewerbepark 1 • 94154 Neukirchen vorm Wald

www.emb.eu
info@emb.eu